COOL HEAD

INOX | Armadi

ARMADI REFRIGERATI ▶ GN2/1-NO-FROST ▶ CHILLER

RC 1850

DETTAGLI

Ruote per un facile posizionamento

Tutte le grigle sono montate con sistema antiribaltamento

Angoli interni arrotondati per una facile pulizia

Caratteristiche generali

Armadio refrigerato GN2/1	•
Corpo esterno ed interno in acciaio Inox	•
Refrigerazione Ventilata	•
Sbrinamento automatico con resistenza elettrica	•
Motore assemblato con "sistema moblocco"	•
Schiumatura in Ciclopentano (75mm di spessore per lato)	•
Termostato Digitale	•
Guarnizione Estraibile	•
Luce a LED e serratura di serie	•
Porta autochiudente	•
Ripiani regolabili GN2/1:12 Pcs	•
N.6 Ruote per un facile posizionamento	•
Classe energetica: D	•

INGOMBRO PRODOTTO

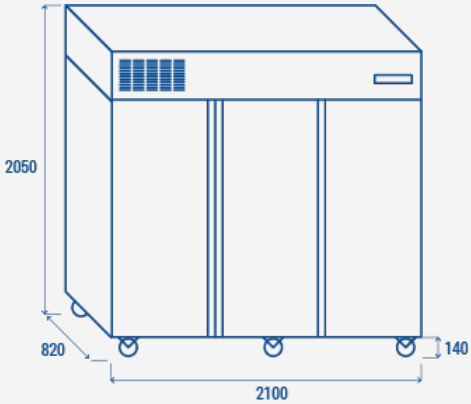

Specifiche tecniche

Capacità	**1900 L**
Temperatura	**-2° ~ +8°C**
Consumo	**5.901 kWh/24h**
Potenza Nominale	**1120 W**
Rumorosità	**73 dB(A)**
Peso Netto	**255 Kg**
Peso Lordo	**288 Kg**
Dimensioni Esterne (LxPxH mm)	**2100x820x2050**
Dimensioni Interne (LxPxH mm)	**1950x685x1435**
Dimensioni Imballo (LxPxH mm)	**2140x860x2080**
Quantita di carico 20'/40'/40'HQ	**6/13/13**

CERTIFICAZIONI

CE RoHS

COOL HEAD EUROPE
We make the world a cooler place

www.coolheadeurope.com